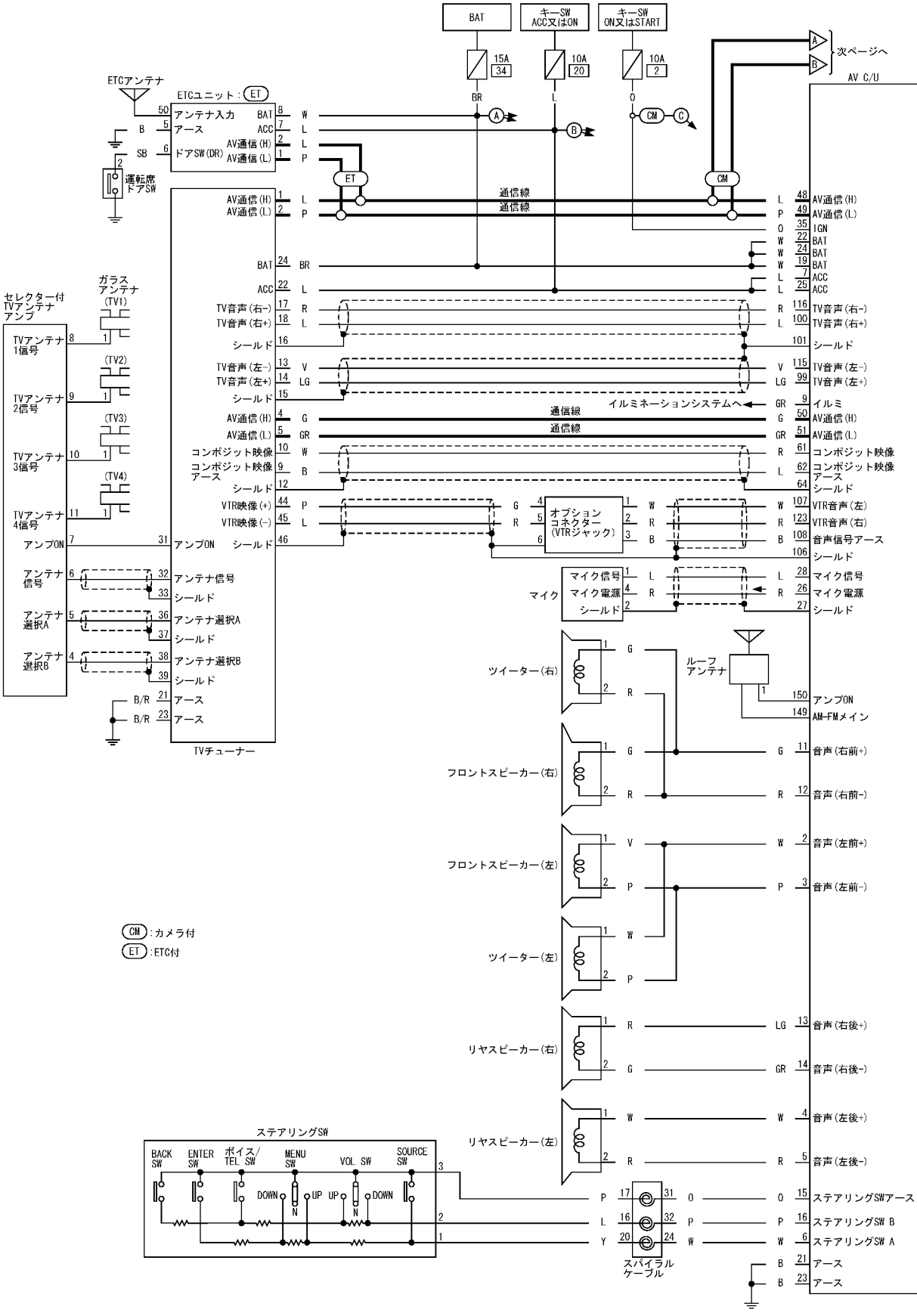
BAT
キーSW ACC又はON
キーSW ON又はSTART
15A 34
10A 20
10A 2
次ページへ
AV C/U
ETCアンテナ
ETCユニット：ET
アンテナ入力
アース
ドアSW(DR)
AV通信(H)
AV通信(L)
運転席ドアSW
通信線
BAT
ACC
TV音声(右-)
TV音声(右+)
シールド
TV音声(左-)
TV音声(左+)
イルミネーションシステムへ
コンポジット映像
コンポジット映像アース
VTR映像(+)
VTR映像(-)
アンプON
アンテナ信号
アンテナ選択A
アンテナ選択B
TVチューナー
セレクター付TVアンテナアンプ
TVアンテナ1信号
TVアンテナ2信号
TVアンテナ3信号
TVアンテナ4信号
ガラスアンテナ
(TV1)
(TV2)
(TV3)
(TV4)
オプションコネクター(VTRジャック)
VTR音声(左)
VTR音声(右)
音声信号アース
マイク
マイク信号
マイク電源
ルーフアンテナ
ツイーター(右)
フロントスピーカー(右)
フロントスピーカー(左)
ツイーター(左)
リヤスピーカー(右)
リヤスピーカー(左)
音声(右前+)
音声(右前-)
音声(左前+)
音声(左前-)
音声(右後+)
音声(右後-)
音声(左後+)
音声(左後-)
ステアリングSWアース
ステアリングSW B
ステアリングSW A
スパイラルケーブル
ステアリングSW
BACK SW
ENTER SW
ボイス/TEL SW
MENU SW
VOL SW
SOURCE SW
DOWN
UP
CM：カメラ付
ET：ETC付