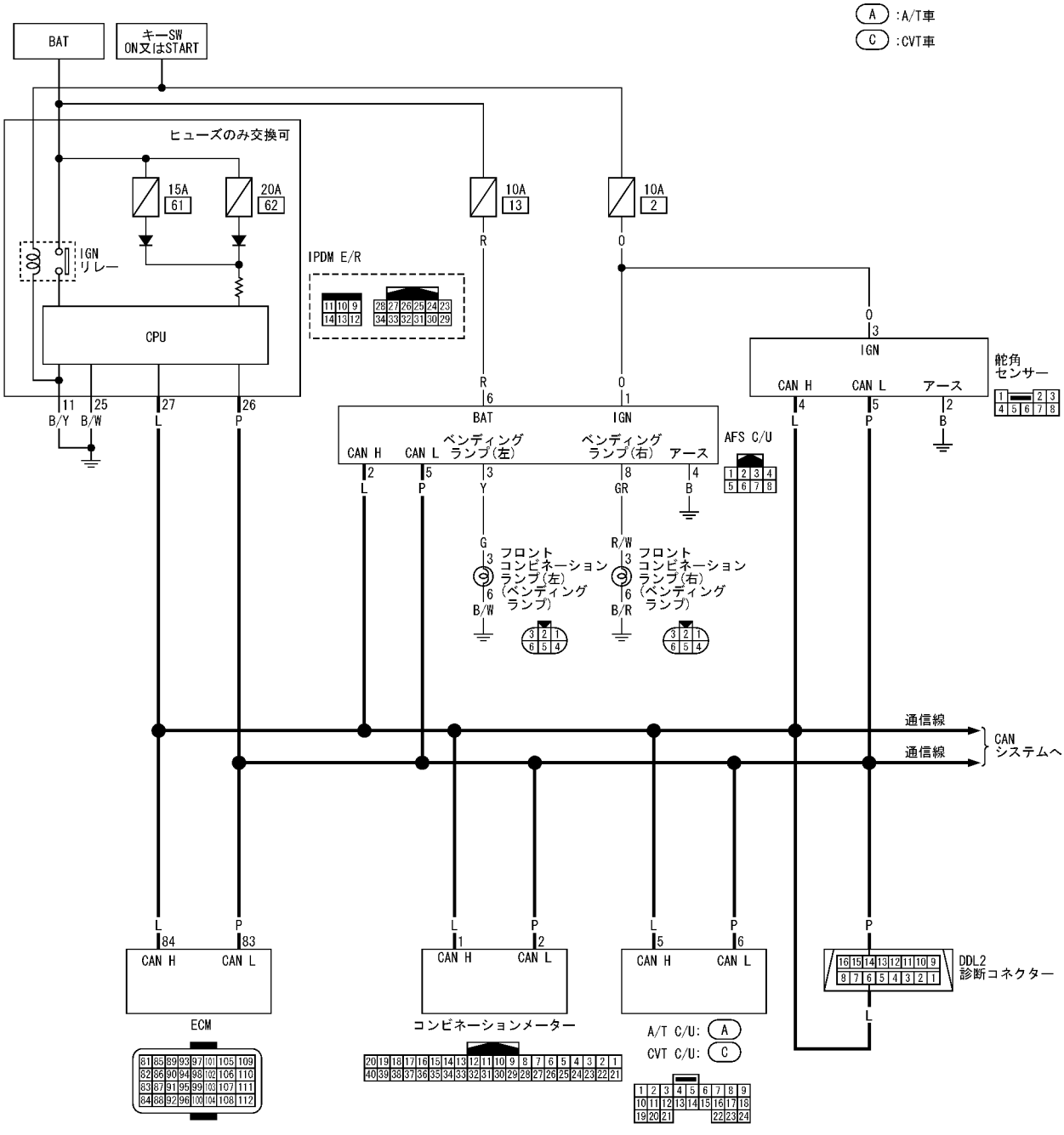
A :A/T車
C :CVT車
BAT
キーSW
ON又はSTART
ヒューズのみ交換可
15A
61
20A
62
10A
13
10A
2
IGN
リレー
CPU
IPDM E/R
11 10 9
14 13 12
28 27 26 25 24 23
34 33 32 31 30 29
R
O
O
3
IGN
CAN H
CAN L
アース
舵角
センサー
1 2 3
4 5 6 7 8
11
B/Y
25
B/W
27
L
26
P
R
6
O
1
BAT
IGN
CAN H
CAN L
ベンディング
ランプ(左)
ベンディング
ランプ(右)
アース
AFS C/U
1 2 3 4
5 6 7 8
2
L
5
P
3
Y
8
GR
4
B
G
3
6
B/W
フロント
コンビネーション
ランプ(左)
(ベンディング
ランプ)
R/W
3
6
B/R
フロント
コンビネーション
ランプ(右)
(ベンディング
ランプ)
3 2 1
6 5 4
通信線
通信線
CAN
システムへ
L
84
P
83
CAN H
CAN L
ECM
81 85 89 93 97 101 105 109
82 86 90 94 98 102 106 110
83 87 91 95 99 103 107 111
84 88 92 96 100 104 108 112
L
1
P
2
CAN H
CAN L
コンビネーションメーター
20 19 18 17 16 15 14 13 12 11 10 9 8 7 6 5 4 3 2 1
40 39 38 37 36 35 34 33 32 31 30 29 28 27 26 25 24 23 22 21
L
5
P
6
CAN H
CAN L
A/T C/U: A
CVT C/U: C
1 2 3 4 5 6 7 8 9
10 11 12 13 14 15 16 17 18
19 20 21 22 23 24
P
16 15 14 13 12 11 10 9
8 7 6 5 4 3 2 1
DDL2
診断コネクター
L