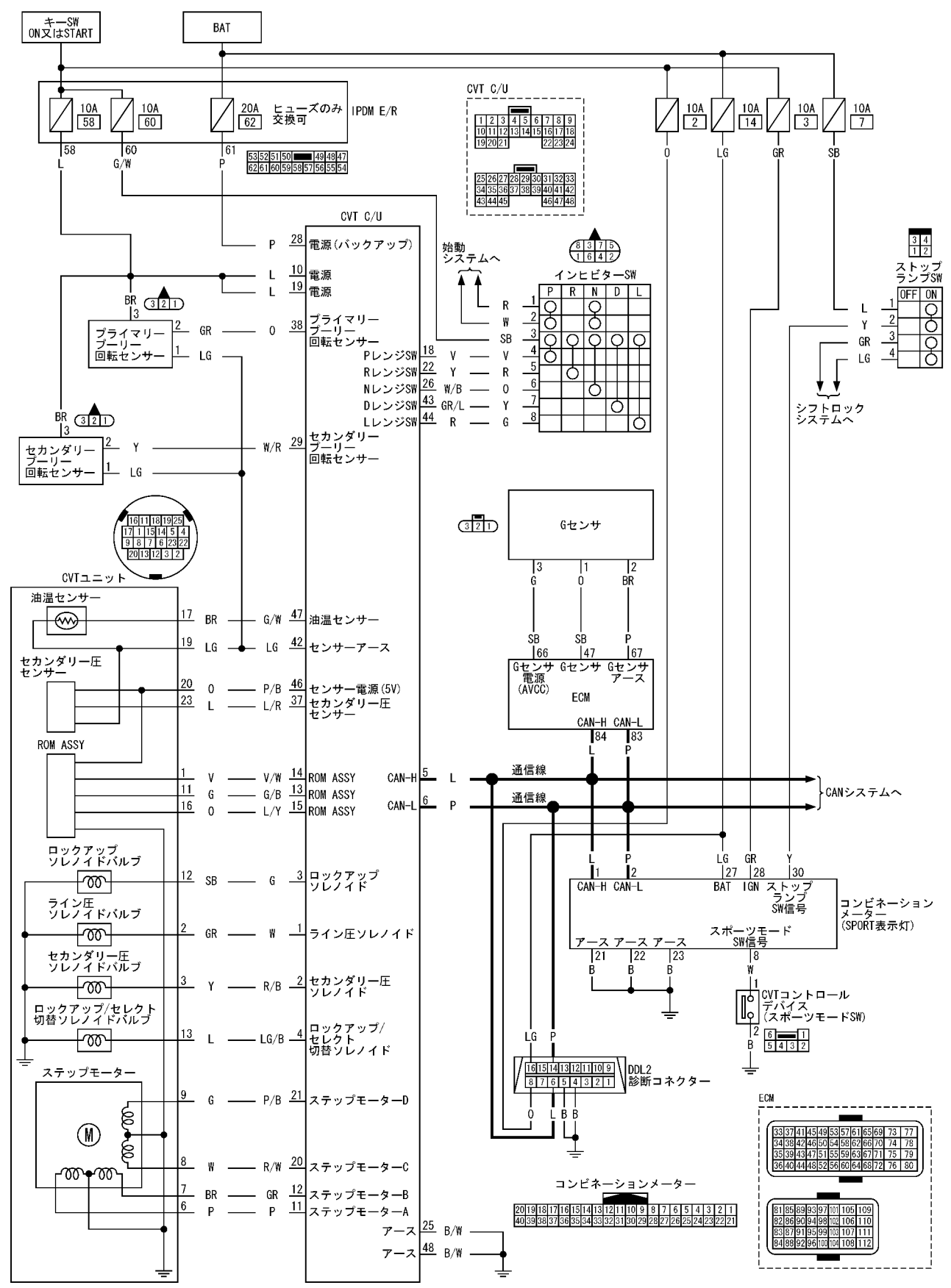
キーSW
ON又はSTART
BAT
IPDM E/R
10A 58
10A 60
20A 62
ヒューズのみ交換可
CVT C/U
10A 2
10A 14
10A 3
10A 7
始動システムへ
インヒビターSW
ストップランプSW
シフトロックシステムへ
プライマリープーリー回転センサー
セカンダリープーリー回転センサー
電源(バックアップ)
電源
プライマリープーリー回転センサー
Pレンジ SW
Rレンジ SW
Nレンジ SW
Dレンジ SW
Lレンジ SW
セカンダリープーリー回転センサー
Gセンサ
CVTユニット
油温センサー
セカンダリー圧センサー
ROM ASSY
ロックアップソレノイドバルブ
ライン圧ソレノイドバルブ
セカンダリー圧ソレノイドバルブ
ロックアップ/セレクト切替ソレノイドバルブ
ステップモーター
油温センサー
センサーアース
センサー電源(5V)
セカンダリー圧センサー
ROM ASSY
ロックアップソレノイド
ライン圧ソレノイド
セカンダリー圧ソレノイド
ロックアップ/セレクト切替ソレノイド
ステップモーターD
ステップモーターC
ステップモーターB
ステップモーターA
アース
Gセンサ電源(AVCC)
Gセンサ
Gセンサアース
ECM
CAN-H
CAN-L
通信線
CANシステムへ
コンビネーションメーター(SPORT表示灯)
ストップランプSW信号
スポーツモードSW信号
CVTコントロールデバイス(スポーツモードSW)
DDL2 診断コネクター
コンビネーションメーター
ECM